# MCE3
# Module de relais

## SPECIFICATION

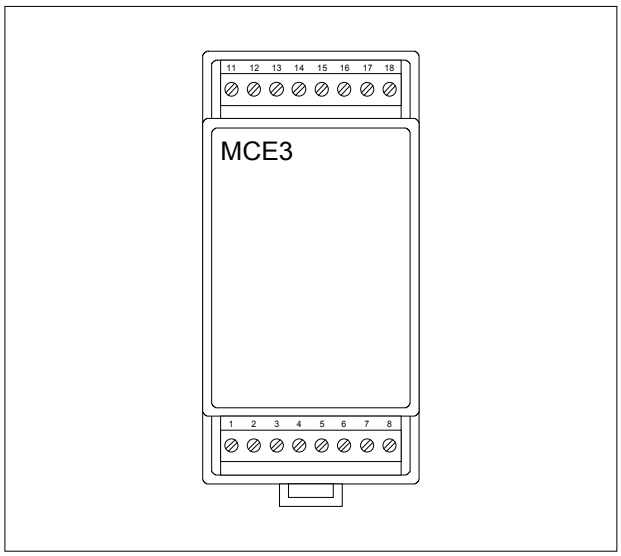


Fig.1 Module relais 3 sorties Tout-ou-Rien

APPLICATION

Le module de relais MCE3 est utilisé pour raccorder les sorties Tout-ou-Rien des Excel 100 et 80.

## CARACTERISTIQUES

Alimentation
24Vcc (délivré par le régulateur Excel 100 ou 80)
Nombre de sorties
2 contacts inverseurs
1 contact normalement ouvert
Pouvoir de coupure de chaque contact
2A en 240Vac
Bornier
à vis pour conducteurs 1.5mm²

## MONTAGE ET RACCORDEMENT

Le module relais MCE3 se monte sur rail DIN symétrique. L'alimentation 24Vcc du MCE3 est fournie par l'Excel 100 ou 80. Cette tension est disponible sur les bornes 65 (-) et 66 (+).

**ATTENTION : Les bornes 65 et 66 sont dédiées à l'alimentation des modules relais MCE3 et MCD3.**

La configuration d'une sortie universelle de l'Excel 100 ou 80 en sortie Tout-ou-Rien se fait par programmation avec CARE. Ainsi configurées, les sorties délivreront soit 0Vcc (relais au repos), soit 10Vcc (relais activé).
Le raccordement s'effectuera directement par 1 fil entre la borne de la sortie de L'Excel (bornes 37 à 48) configurée en sortie Tout-ou-Rien et l'une des bornes 16, 17 ou 18 du MCE3.
- borne 16 pour le relais k3 (normalement ouvert),
- borne 17 pour le relais k2 (inverseur),
- borne 18 pour le relais k1 (inverseur),

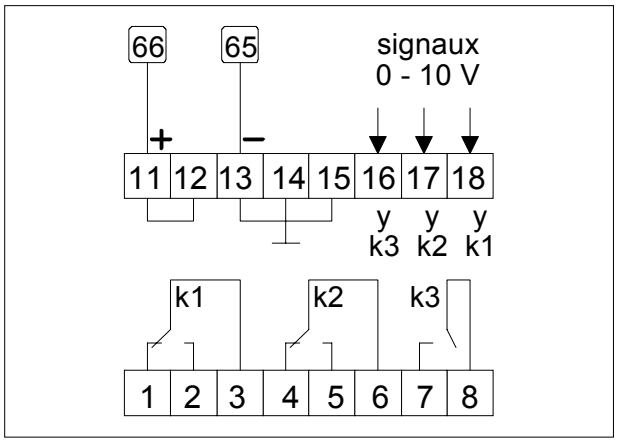


Fig. 2 Bornier de raccordement

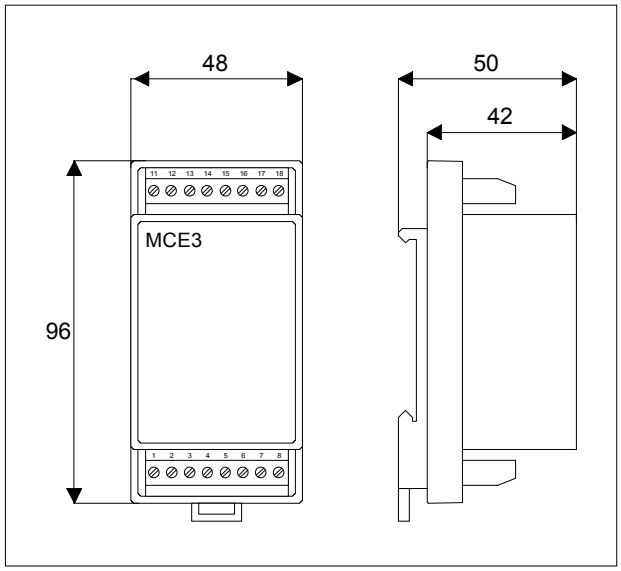


Fig. 3 Dimensions


Toutes caractéristiques sont sujettes à modification sans avis préalable 1995 HONEYWELL

Honeywell

**Contrôle-régulation des Bâtiments**
Honeywell
4, avenue Ampère
78886 Saint Quentin-Yvelines Cedex
Tél : (1) 30 58 80 00
Télécopie : (1) 30 44 30 64

**LILLE**
Tél : 20 59 89 19
Fax : 20 59 86 00

**MARSEILLE**
Tél. : 42 75 61 40
Fax : 42 75 61 03

**NANTES**
Tél. : 40 49 13 14
Fax : 40 49 01 62

**LYON**
Tél. : 72 17 96 20
Fax : 72 17 96 19

**MONACO**
Tél. : 93 50 40 31
Fax : 93 25 04 37

**TOULOUSE**
Tél. : 62 12 15 48
Fax : 62 12 15 53

***Votre partenaire en contrôle***