resideo Régulateur de pression

Braukmann

D04FM

Régulateur de pression

APPLICATION

Selon la norme EN 806-2, les réducteurs de pression de ce type protègent les installations d'eau domestique contre une pression excessive de l'alimentation. Ils peuvent également être utilisés pour des applications industrielles ou commerciales dans la plage de leurs spécifications

La mise en place d'un régulateur de pression permet de protéger les composants du circuit contre une pression excessive et de réduire la consommation d'eau.

La pression de consigne est maintenue constante même en cas de surpression intempestive sur la pression d'entrée. La réduction de pression de service réduit les niveaux sonores dans le circuit.

CERTIFICATIONS

- DVGW
- WRAS (jusqu'à 23°C)
- SINTEF
- VA (ETA)

POINTS MARQUANTS

- Pas d'influence sur la pression de sortie par fluctuation de la pression d'entrée
- L'insert est en matière synthétique de haute qualité et peut être entièrement remplacé
- Le ressort de réglage n'est pas en contact avec l'eau potable
- Pression de sortie réglable par le bouton de réglage
- Avec taraudage et filetage $^3/_8$" - $^3/_4$"
- Conforme to BSEN 1567
- Tous les matériaux sont conformes à UBA
- Tous les matériaux sont approuvés par ACS

Données techniques

Media	
Fluide:	Eau potable
Connections/Sizes	
Raccordement:	$^3/_8$", $^1/_2$", $^3/_4$"
DN:	10, 15, 20
Pressure values	
Pression d'entrée max.:	16 bars
Pression de sortie:	1.5 - 6 bar réglable
Perte de charge maxi:	1 bar
Operating temperatures	
Température de service suivant EN 1567:	40 °C
Température de service max.:	70 °C *

* Pression de service maxi : 10 bars

CONSTRUCTION

Overview		Composants	Matières
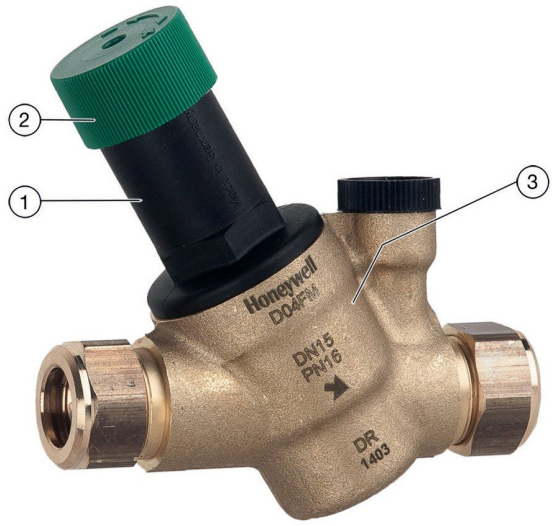	**1**	Chape à ressort avec ouverture de réglage	Matière synthétique de haute qualité
	2	Bouton de réglage	Matière synthétique de haute qualité
	3	Corps avec prise de pression	Laiton résistant à la dézincification
		Composants non représentés	
		Ressort de réglage	Acier à ressort
		Insert complet avec membrane et joints	Matière synthétique de haute qualité, diaphragme : EPDM
		Manomètre non inclus (voir accessoires)	Matière synthétique de haute qualité
		Rondelles et joints	EPDM

PRINCIPE DE FONCTIONNEMENT

Les régulateurs de pression à membrane équilibrée fonctionnent sur le principe d'équilibrage de forces. La force de la membrane équilibrée s'exerce contre la force (réglable) du ressort. A la suite d'un soutirage, l'équilibre est rompu, la pression aval chute, et donc aussi la force qui s'exerce sous la membrane. La force du ressort devient alors prépondérante et la vanne a tendance à s'ouvrir. La pression de sortie tend ainsi à nouveau à augmenter jusqu'à atteindre un nouvel équilibre. La pression de sortie tend ainsi à nouveau à augmenter jusqu'à atteindre un nouvel équilibre.

La pression amont est sans influence sur l'ouverture ou la fermeture de la vanne, qu'elle tende à s'ouvrir ou à se fermer.

Il se produit un équilibrage sur la pression amont.

TRANSPORT ET STOCKAGE

Conservez les pièces dans leur emballage d'origine et déballez-les peu de temps avant leur utilisation.

Les paramètres suivants s'appliquent pendant le transport et le stockage:

Paramètres	Valeurs
Environnement:	Propre, sec et sans poussière
Temp . amb. mini :	5 °C
Temp. amb. maxi:	55 °C
Humidité ambiante relative mini :	25 % *
Humidité ambiante relative maxi :	85 % *

*sans condensation

CONSEILS D'INSTALLATION

- Montage horizontal ou vertical possible
  - En position vertical chape à ressort orientée vers le haut
- Installer des vannes d'isolements
- L'installation doit être protégée du gel et facilement accessible :
  - Lecture aisée du manomètre
  - Simplification de la maintenance et du nettoyage
- Pour garantir un fonctionnement optimal, un filtre doit être installé en amont du régulateur
- Prévoir si possible en aval du régulateur une longueur de tuyauterie égale à 5 fois le diamètre nominal pour une bonne stabilisation de l'écoulement (suivant EN 806-2)
- Nécessite un entretien régulier conformément à : EN 806-5

Installation Example

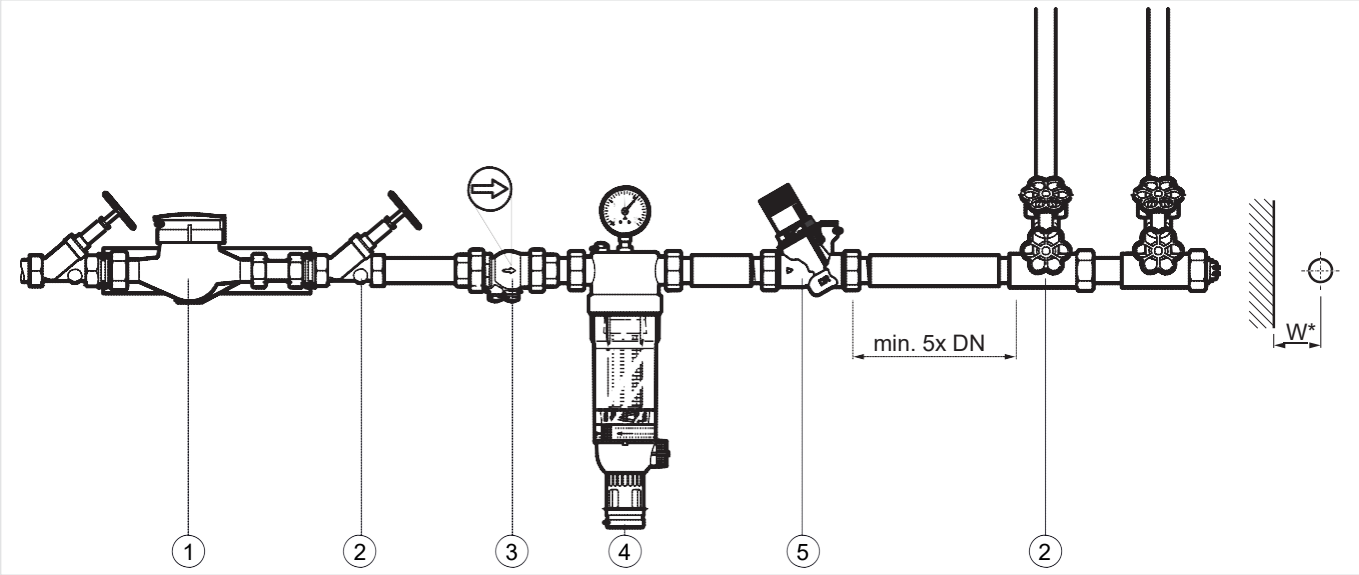

Fig. 1 Exemple d'installation standard pour régulateur de pression

1 Compteur d'eau
2 Vanne d'isolement
3 Clapet anti-retour
4 Filtre
5 Régulateur de pression

raccordements:	**3/8"**	**1/2"**	**3/4"**
Distance en mm (W*):	55	55	55

* Distances requises entre l'axe de la tuyauterie et l'environnement en fonction de la taille de connexion.

CARACTERISTIQUES TECHNIQUES

Valeurs kvs

raccordements:			
R_i	3/8"	1/2"	3/4"
R_a	3/4"	3/4"	1"
valeurs k_{vs} (m^3/h):	1.8	2.4	2.6
IfBt designation:	P-IX 28119/II		
DIN/DVGW Dossier No.:	DW - 6330CP0297		

DIMENSIONS

Overview

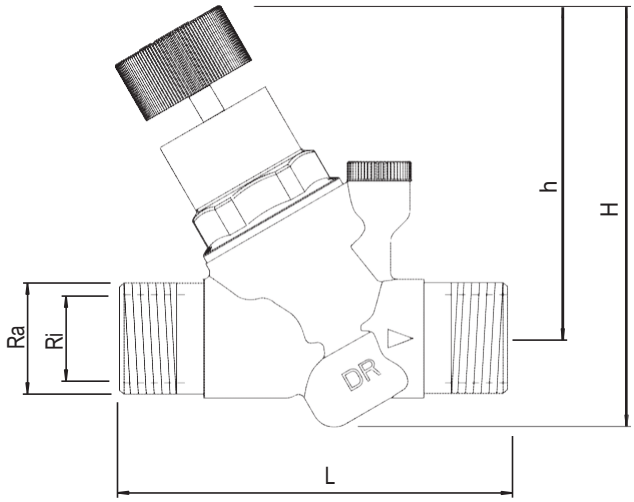

Parameter		Values		
Connection sizes:	R_i	$^3/_8$"	$^1/_2$"	$^3/_4$"
	R_a	$^3/_4$"	$^3/_4$"	1"
Nominal size diameter:	DN	10	15	20
Weight:	kg	0.30	0.32	0.36
Dimensions:	L	84	84	88
	H	106	106	106
	h	82.7	82.7	82.7

Note: All dimensions in mm unless stated otherwise.

ORDERING INFORMATION

The following tables contain all the information you need to make an order of an item of your choice. When ordering, please always state the type, the ordering or the part number.

Options

The valve is available in the following sizes: $^3/_8$", $^1/_2$", $^3/_4$".

• standard

- not available

		D04FM-...A
Connection type:	external thread on in- and outlet	•

Note: ... = space holder for connection size

Note: Ordering number example for $^1/_2$" and type A valve: D04FM-1/2A

Accessories

	Description		Dimension	Part No.
	M38K	**Pressure gauge** Housing diameter 50 mm, below connection thread G $^1/_4$" Note: Please indicate upper value of pressure range when ordering.		
		Range: 0 - 4 bar		M38K-A4
		Range: 0 - 10 bar		M38K-A10
		Range: 0 - 16 bar		M38K-A16
		Range: 0 - 25 bar		M38K-A25

Pièces de rechange

Régulateur de pression D04FM, à partir de 2014

Overview		Description	Dimension	Part No.
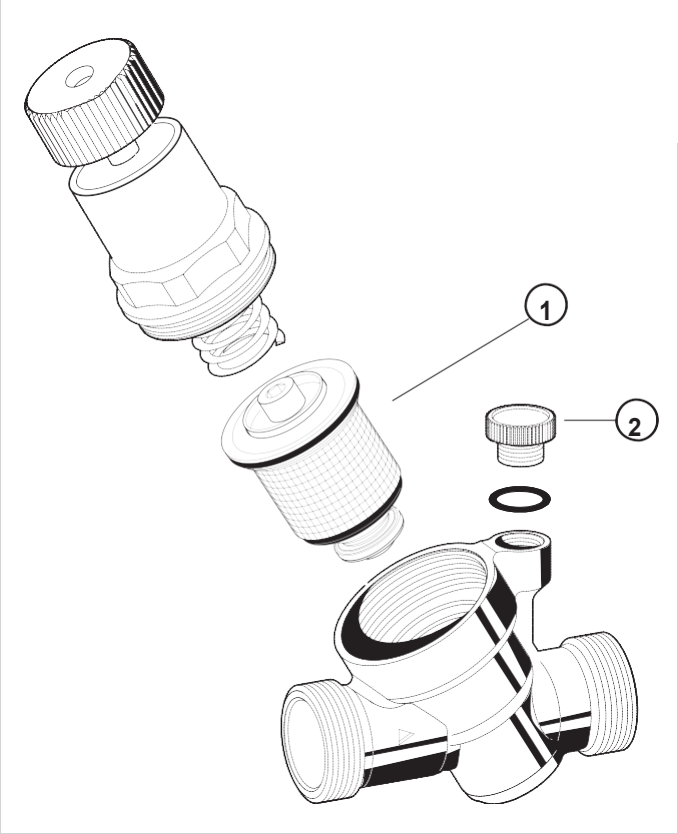	**1**	**Insert complet**		
			$^3/_8$" - $^3/_4$"	D04FMA-1/2
	2	**Bouchon avec joint torique R$^1/_4$" (5 pcs.)**		
			$^3/_8$" - $^3/_4$"	S06K-1/4

Manufactured for
and on behalf of
Pittway Sàrl, Z.A., La Pièce 4, 1180 Rolle, Switzerland
by its authorised representative
Ademco 1 GmbH

For more information
homecomfort.resideo.com/europe
72, chemin de la Noue
Tel: (33) 04 50 31 67 30
Fax:(33) 04 50 31 67 40

 © 2020 Resideo Technologies, Inc. All rights reserved.